SYSTÈME MATRYS®

Ventilation Basse Pression

« Guide réseaux et accessoires à joint – galva »

SOMMAIRE

Ensemble de produits

Sortie de toiture
- Sortie de toiture standard ____ p.4
- Sortie de toiture spécifique ____ p.5

Bouchon
- Bouchon mâle à joint ____ p.6
- Bouchon femelle ____ p.7

Coude à joint
- Coude 30° ____ p.8
- Coude 45° ____ p.9
- Coude 90° ____ p.9

Colier anti-vibratile ____ p.10
- Pied support terrasse ____ p.11
- Câble de suspension ____ p.11
- Crochet ____ p.11

Caisson piquage/ té souche à joint
- Caisson piquage acoustique / aéraulique ____ p.12
- Caisson piquage à joint standard ____ p.13

Foureau de traversé de terrasse ____ p.14
- Joint de traversé ____ p.14

Manchette souple étanche ____ p15

Piquage equerre à joint ____ p.16

Raccord
- Raccord mâle à joint ____ p.17
- Raccord femelle ____ p.17

Réduction concentrique à joint ____ p.18

Té à joint
- Té équerre à joint ____ p.19
- Té oblique à joint ____ p.20

Collecteur raccord d'étage à joint ____ p.21

Tube ____ p.23

Liaison flexible étanche ____ p.24
- Manchette trident ____ p.24

Boite à outil ____ p.25
- Rouleau adhésif ____ p.25
- Mastic ____ p.25

N°Vert 0800 730 500
APPEL GRATUIT DEPUIS UN POSTE FIXE

SOMMAIRE

Références produits

BOF (bouchon femelle) ____ p.7

BOJ (bouchon mâle) ____ p.6

CEJ (collecteur raccord d'étage à joint) ____ p.21

COJ (coude) ____ p.8-9

COL (colier anti-vibratile) ____ p.10

CP2AJ (caisson piquage accoustique/aéraulique à joint) ____ p.13

CPJ (caisson piquege à joint standard) ____ p.13

CSR (crochet) ____ p.11

FT (foureau de traversée terrasse) ____ p.14

JTD (joint de traversée) ____ p.14

MNE (mastic en pot) ____ p.25

MPO (mastic en cartouche) ____ p.25

MSA (manchette souple étanche) ____ p.15

PEPJ (piquage equerre à joint) ____ p.16

RAF (raccord femelle) ____ p.17

RAJ (raccord mâle à joint) ____ p.17

REJ (réduction concentrique à joint) ____ p.18

ROA (rouleau adhésif) ____ p.25

RT-FLEX (liaison flexible étanche + manchette) ____ p.24

ST (sortie de toiture standard) ____ p.4

STE (sortie de toiture spécifique) ____ p.5

T (tube) ____ p.23

TEJ (té equerre à joint) ____ p.19

TOJ (té oblique à joint) ____ p.20

N°Vert 0800 730 500
APPEL GRATUIT DEPUIS UN POSTE FIXE

SORTIE DE TOITURE

Standard et spécifique

1. SORTIE DE TOITURE STANDARD

- Adapté à tous types de toitures : étanchéité par kit plomb
- Utilisation en rejet d'air
- Fabrication en acier galvanisé

DESCRIPTION PRODUIT

- Un capeau pare-pluie rotatif équipé d'une grille de protection (amovible)
- Une plaque support de couverture équipée de quatre feuillards de fixation
- Un fût de raccordement de conduit
- Finition :
  - » **Modèle ardoise** : peinture lisse gris anthracite (RAL 7024)
  - » **Modèle tuile** : peinture lisse brique (RAL 8012)

GAMME

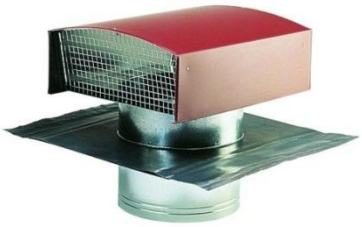

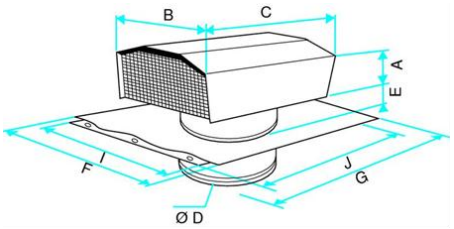

TOITURE TUILES		TOITURE ARDOISES	
ST315	Sortie de toiture standard **diam. 315**	**ST315_A**	Sortie de toiture standard **diam. 315**
ST355	Sortie de toiture standard **diam. 355**	**ST355_A**	Sortie de toiture standard **diam. 355**
ST400	Sortie de toiture standard **diam. 400**	**ST400_A**	Sortie de toiture standard **diam. 400**
ST450	Sortie de toiture standard **diam. 450**	**ST450_A**	Sortie de toiture standard **diam. 450**
ST500	Sortie de toiture standard **diam. 500**	**ST500_A**	Sortie de toiture standard **diam. 500**

N°Vert 0800 730 500
APPEL GRATUIT DEPUIS UN POSTE FIXE

2. SORTIE DE TOITURE SPECIFIQUE

- Utilisation en rejet d'air
- Fabrication en acier galvanisé

DESCRIPTION PRODUIT

- Disponibles en modèles
  - » Bac acier
  - » Terrasse
  - » Ardoise
  - » Tuile
- Disponibles en 6 teintes différentes (noir, amarante, brique, brun, chamois et ocre)

GAMME

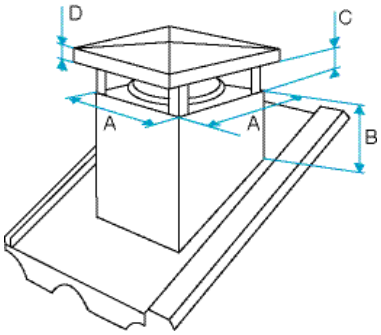

TOITURE TUILE		TOITURE ARDOISE / BAC ACIER / TERRASSE	
STE200-315	Sortie toiture spécifique **diam 200 à 315**	**STE200-315_A**	Sortie toiture spécifique **diam 200 à 315**
STE355-500	Sortie toiture spécifique **diam 355 à 500**	**STE355-500_A**	Sortie toiture spécifique **diam 355 à 500**

ATTENTION : A PRECISER LORS DE LA COMMANDE

- » LA PENTE (POUR ARDOISE) ET LE TYPE DE TOIT
- » LA MARQUE ET LE MODELE DU BAC ACIER
- » AUTRE COUVERTURE
- » LA FINITION (TEINTE)

Délais de livraison à confirmer à la commande

N°Vert 0800 730 500
APPEL GRATUIT DEPUIS UN POSTE FIXE

BOUCHON

Mâle et femelle

1. BOUCHON MALE A JOINT

- Le bouchon mâle à joint s'emboite directement dans un conduit

GAMME

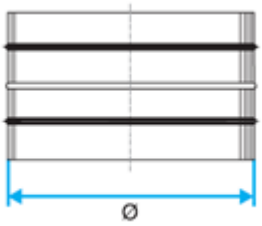

REF	DESCRIPTIF
BOJ125G	Bouchon mâle à joint **diam. 125**
BOJ160G	Bouchon mâle à joint **diam. 160**
BOJ200G	Bouchon mâle à joint **diam. 200**
BOJ250G	Bouchon mâle à joint **diam. 250**
BOJ315G	Bouchon mâle à joint **diam. 315**
BOJ355G	Bouchon mâle à joint **diam. 355**
BOJ400G	Bouchon mâle à joint **diam. 400**
BOJ450G	Bouchon mâle à joint **diam. 450**
BOJ500G	Bouchon mâle à joint **diam. 500**

N°Vert 0800 730 500
APPEL GRATUIT DEPUIS UN POSTE FIXE

2. BOUCHON FEMELLE

- La partie femelle coiffe un accessoire à joint

GAMME

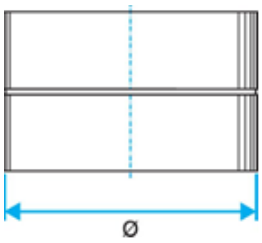

REF	DESCRIPTIF
BOF125G	Bouchon femelle **diam. 125**
BOF160G	Bouchon femelle **diam. 160**
BOF200G	Bouchon femelle **diam. 200**
BOF250G	Bouchon femelle **diam. 250**
BOF315G	Bouchon femelle **diam. 315**
BOF355G	Bouchon femelle **diam. 355**
BOF400G	Bouchon femelle **diam. 400**
BOF450G	Bouchon femelle **diam. 450**
BOF500G	Bouchon femelle **diam. 500**

N°Vert 0800 730 500
APPEL GRATUIT DEPUIS UN POSTE FIXE

COUDE A JOINT

- Accessoire galva équipé d'un joint d'étanchéité à chaque extrémité
- Permet le changement de direction d'un réseau
- L'emboîtement / déboîtement se fait par une légère rotation de l'accessoire dans le conduit
- L'étanchéité étant réalisée d'office par le joint, il n'est pas nécessaire d'utiliser du mastic ou de la bande adhésive
- Le gain de temps à la pose par rapport à un réseau avec accessoires standards est de l'ordre de 20%

GAMME

COUDE 30°

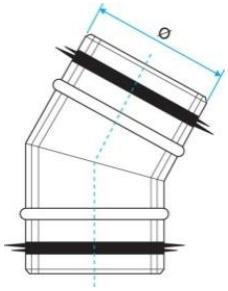

REF	DESCRIPTIF
COJ30/125G	Coude 30° à joint **diam. 125**
COJ30/160G	Coude 30° à joint **diam. 160**
COJ30/200G	Coude 30° à joint **diam. 200**
COJ30/250G	Coude 30° à joint **diam. 250**
COJ30/315G	Coude 30° à joint **diam. 315**
COJ30/355G	Coude 30° à joint **diam. 355**
COJ30/400G	Coude 30° à joint **diam. 400**
COJ30/450G	Coude 30° à joint **diam. 450**
COJ30/500G	Coude 30° à joint **diam. 500**

N°Vert 0800 730 500
APPEL GRATUIT DEPUIS UN POSTE FIXE

COUDE 45°

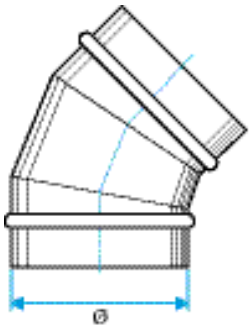

REF	DESCRIPTIF
COJ45/125G	Coude 45° à joint **diam. 125**
COJ45/160G	Coude 45° à joint **diam. 160**
COJ45/200G	Coude 45° à joint **diam. 200**
COJ45/250G	Coude 45° à joint **diam. 250**
COJ45/315G	Coude 45° à joint **diam. 315**
COJ45/355G	Coude 45° à joint **diam. 355**
COJ45/400G	Coude 45° à joint **diam. 400**
COJ45/450G	Coude 45° à joint **diam. 450**
COJ45/500G	Coude 45° à joint **diam. 500**

COUDE 90°

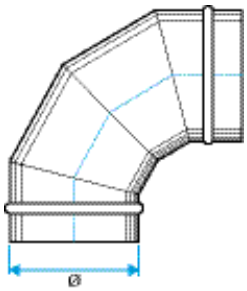

REF	DESCRIPTIF
COJ90/125G	Coude 90° à joint **diam.125**
COJ90/160G	Coude 90° à joint **diam. 160**
COJ90/200G	Coude 90° à joint **diam. 200**
COJ90/250G	Coude 90° à joint **diam. 250**
COJ90/315G	Coude 90° à joint **diam. 315**
COJ90/355G	Coude 90° à joint **diam. 355**
COJ90/400G	Coude 90° à joint **diam. 400**
COJ90/450G	Coude 90° à joint **diam. 450**
COJ90/500G	Coude 90° à joint **diam. 500**

N°Vert 0800 730 500
APPEL GRATUIT DEPUIS UN POSTE FIXE

COLLIER ANTI-VIBRATILE

- Supportage des conduits et accessoires
- Amortissement des vibrations grâce au joint en caoutchouc

DESCRIPTION PRODUIT

- Livré à l'unité avec visserie
- Ecrou d'embrase M8
- Vis de serrage M6
- Fermeture pratique

GAMME

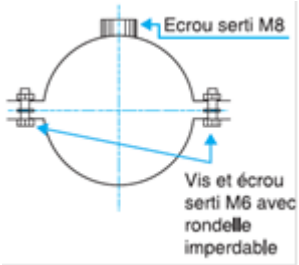

REF	DESCRIPTIF
COL125G	Collier support isolé **diam. 125**
COL160G	Collier support isolé **diam. 160**
COL 200G	Collier support isolé **diam. 200**
COL 250G	Collier support isolé **diam. 250**
COL315G	Collier support isolé **diam. 315**
COL355G	Collier support isolé **diam. 355**
COL400G	Collier support isolé **diam. 400**
COL450G	Collier support isolé **diam. 450**
COL500G	Collier support isolé **diam. 500**

LE + PRODUIT

- Facilité et rapidité de pose : en moyenne 30% de gain de temps par rapport à des suspensions bande à trou

N°Vert 0800 730 500
APPEL GRATUIT DEPUIS UN POSTE FIXE

PIED SUPPORT DE TERRASSE

- Livre en kit : platine et pied à visser
- Pied réglable en hauteur
- Supportage des réseaux circulaires en terrasse
- Le PST grande platine répond en habitat collectif aux exigences du DTU 68.3 (d'une surface de 900 cm²)

Référence :

PST : Pied support terrasse

CABLE DE SUSPENSION

- Câble en acier souple équipé d'un embout boucle à une extrémité. L'autre extrémité, libre, se glisse dans le système de verrouillage ce qui permet le positionnement de l'objet soutenu.
- L'ensemble est réalisé en acier galvanisé

Référence :

CSR_3M : Câble de suspension réseau (sachet de 10 pièces) - 3 mètres

CROCHET

- Crochet de fixation sans cheville pour dalle béton pleine ou alvéolaire, hourdis…
- Crochet en inox se fixant dans un trou M8
- Charge de travail : 75kg

Référence :

CSR_C : Sac de 100 crochets de fixation béton sans cheville

N°Vert 0800 730 500
APPEL GRATUIT DEPUIS UN POSTE FIXE

CAISSON PIQUAGE (TE SOUCHE) A JOINT

Acoustique/aéraulique & Standard

- Spécifique aux conduits verticaux neufs circulaires
- Jonc d'arrêt sur le corps pour maintenir le bouchon en position stable : limite les risques de fuites

DESCRIPTION PRODUIT

Version acoustique/aéraulique :

» Mousse acoustique à haute atténuation
» Déflecteur en tôle démontable sans aucun outil

- Spécifique aux conduits verticaux neufs circulant débouchant en comble ou en terrasse pour lesquelles la relève d'étancheité est réalisée avant la pose du caisson piquage (>95% des cas)
- Matériel conforme aux exigences du DTU 68.3 P1-1 : « Installation de Ventilation Mécanique »

GAMME

1. CAISSON ACOUSTIQUE/AERAULIQUE

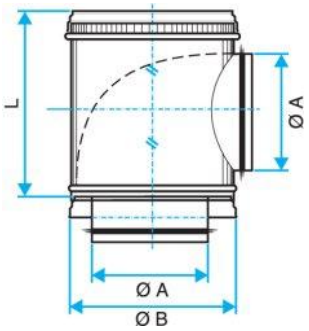

REF	DESCRIPTIF
CP2AJ125/200G	Caisson piquage Acoustique/Aéraulique à joint par conduit de **diam 125**
CP2AJ160/250G	Caisson piquage Acoustique/Aéraulique à joint par conduit de **diam 160**
CP2AJ200/315G	Caisson piquageAcoustique/Aéraulique à joint par conduit de **diam 200**
CP2AJ250/355G	Caisson piquageAcoustique/Aéraulique à joint par conduit de **diam 250**
CP2AJ315/400G	Caisson piquage Acoustique/Aéraulique à joint par conduit de **diam 315**
CP2AJ355/500G	Caisson piquage Acoustique/Aéraulique à joint par conduit de **diam 355**

N°Vert 0800 730 500
APPEL GRATUIT DEPUIS UN POSTE FIXE

LES + PRODUITS

- 35% de pertes de charges en moins par rapport à un CP standard
- Atténuation acoustique améliorée : -3dB (A) de mieux qu'un CP standard
- Réduction de la consommation du ventilateur
- Accessibilité à la colonne préservée
- Conforme aux exigences du DTU 68.3

2. CAISSON A JOINT STANDARD

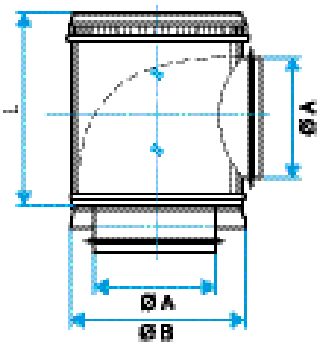

REF	DESCRIPTIF
CPJ125/200G	Caisson piquage standard à joint pour conduit de **diam 125**
CPJ160/250G	Caisson piquage standard à joint pour conduit de **diam 160**
CPJ200/315G	Caisson piquage standard à joint pour conduit de **diam 200**
CPJ250/355G	Caisson piquage standard à joint pour conduit de **diam 250**
CPJ315/400G	Caisson piquage standard à joint pour conduit de **diam 315**
CPJ355/500G	Caisson piquage standard à joint pour conduit de **diam 355**

N°Vert 0800 730 500
APPEL GRATUIT DEPUIS UN POSTE FIXE

FOUREAU DE TRAVERSEE DE TERRASSE

- Conforme aux exigences du DTU 68-3
- Longueur 650 mm

GAMME

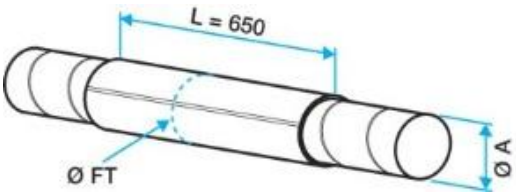

REF	DESCRIPTIF
FT160/125	Foureau de traversée de terrasse **pour conduit de diam 160**
FT200/160	Foureau de traversée de terrasse **pour conduit de diam 200**
FT250/200	Foureau de traversée de terrasse **pour conduit de diam 250**
FT315/250	Foureau de traversée de terrasse **pour conduit de diam 315**
FT355/315	Foureau de traversée de terrasse **pour conduit de diam 355**
FT400/355	Foureau de traversée de terrasse **pour conduit de diam 400**

JOINT DE TRAVERSEE

- Désolidarisation des conduits, des dalles ou murs,
- Permet d'armortir les vibrations solidiennes
- Tenue en température = +100°c max
- Matelas d'aggloméré à base de caoutchouc naturel

Référence :

JTD : Joint de traversée de dalle adhésif en rouleau - 25 m de longueur – 220mm de largeur

N°Vert 0800 730 500
APPEL GRATUIT DEPUIS UN POSTE FIXE

MANCHETTE SOUPLE ETANCHE

- Manchette souple intégrant un raccord femelle rigide à chaque extrémité et un joint d'étanchéité
- Emboitements femelles étanches : direct sur le piquage du ventilateur, s'emboite sur un accessoire côté réseau (coude…)

DESCRIPTION PRODUIT

- Produit classé A2-s1, d0
- Etanchéité classe C : prolonge la performance d'un réseau rigide à joint

GAMME

REF	DESCRIPTIF
MSA315	Manchette souple **diam. 315**
MSA355	Manchette souple **diam. 355**
MSA400	Manchette souple **diam. 400**
MSA450	Manchette souple **diam. 450**
MSA500	Manchette souple **diam. 500**

LES + PRODUITS

- Rapide à installer : raccords rigides intégrés
- Etanchéité de classe C : 2 fois moins de fuites que les manchettes classiques
- Manchette revêtue de silicone : meilleure tenue aux UV, au déchirement et meilleure étanchéité.

N°Vert 0800 730 500
APPEL GRATUIT DEPUIS UN POSTE FIXE

PIQUAGE EQUERRE A JOINT

- Piquage à 90° sur une partie plane

GAMME

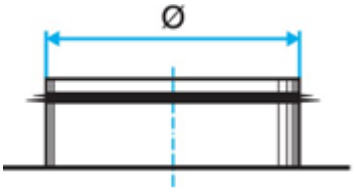

REF	DESCRIPTIF
PEPJ90125G	Piquage Equerre sur **Plat 90° à joint Diam 125**
PEPJ90160G	Piquage Equerre sur **Plat 90° à joint Diam 160**
PEPJ90200G	Piquage Equerre sur **Plat 90° à joint Diam 200**
PEPJ90250G	Piquage Equerre sur **plat 90° à joint Diam 250**
PEPJ90315G	Piquage Equerre sur **Plat 90° à joint Diam 315**
PEPJ90355G	Piquage Equerre sur **Plat 90° à joint Diam 355**
PEPJ90400G	Piquage équerre sur **Plat 90° à joint Diam 400**
PEPJ90450G	Piquage équerre sur **Plat 90° à joint Diam 450**
PEPJ90500G	Piquage équerre sur **Plat 90° à joint Diam 500**

N°Vert 0800 730 500
APPEL GRATUIT DEPUIS UN POSTE FIXE

RACCORD

Mâle & femelle

1. RACCORD MALE A JOINT

- Permet le raccordement étanche entre 2 conduits

GAMME

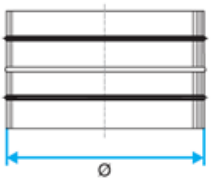

REF	DESCRIPTIF
RAJ125G	Raccord mâle à joint **diam.125**
RAJ160G	Raccord mâle à joint **diam. 160**
RAJ200G	Raccord mâle à joint **diam. 200**
RAJ250G	Raccord mâle à joint **diam. 250**
RAJ315G	Raccord mâle à joint **diam. 315**
RAJ355G	Raccord mâle à joint **diam. 355**
RAJ400G	Raccord mâle à joint **diam. 400**
RAJ450G	Raccord mâle à joint **diam. 450**
RAJ500G	Raccord mâle à joint **diam. 500**

2. RACCORD FEMELLE

- Permet le raccordement entre 2 accessoires à joint

GAMME

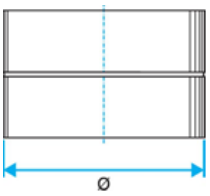

REF	DESCRIPTIF
RAF125G	Raccord femelle **diam. 125**
RAF160G	Raccord femelle **diam. 160**
RAF200G	Raccord femelle **diam. 200**
RAF250G	Raccord femelle **diam. 250**
RAF315G	Raccord femelle **diam. 315**
RAF355G	Raccord femelle **diam. 355**
RAF400G	Raccord femelle **diam. 400**
RAF450G	Raccord femelle **diam. 450**
RAF500G	Raccord femelle **diam. 500**

N°Vert 0800 730 500
APPEL GRATUIT DEPUIS UN POSTE FIXE

REDUCTION CONCENTRIQUE A JOINT

- Permet le raccordement de deux conduits de diamètres différents

GAMME

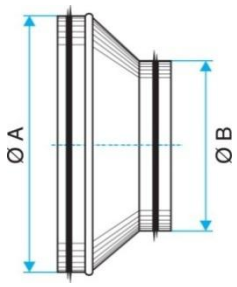

REF	DESCRIPTIF
160 ØA / ØB	
REJ160/125G	Réduction à joint - **diam 160/125**
200-250 ØA / ØB	
REJ200/125G	Réduction à joint - **diam 200/125**
REJ200/160G	Réduction à joint - **diam. 200/160**
REJ250/125G	Réduction à joint - **diam 250/125**
REJ250/160G	Réduction à joint - **diam. 250/160**
REJ250/200G	Réduction à joint - **diam - 250/200**
315-355 ØA / ØB	
REJ315/160G	Réduction à joint - **diam 315/160**
REJ315/200G	Réduction à joint - **diam - 315/200**
REJ315/250G	Réduction à joint - **diam - 315/250**
REJ355/200G	Réduction à joint - **diam 355/200**
REJ355/250G	Réduction à joint - **diam 355/250**
REJ355/315G	Réduction à joint - **diam 355/315**
400-450 ØA / ØB	
REJ400/250G	Réduction à joint - **diam 400/250**
REJ400/315G	Réduction à joint - **diam - 400/315**
REJ400/355G	Réduction à joint - **diam 400/355**
REJ450/315G	Réduction à joint - **diam. 450/315**
REJ450/355G	Réduction à joint - **diam. 450/355**
REJ450/400G	Réduction à joint - **diam. 450/400**
500 ØA / ØB	
REJ500/355G	Réduction à joint - **diam. 500/355**
REJ500/400G	Réduction à joint - **diam. 500/400**
REJ500/450G	Réduction à joint -**diam. 500/450**

N°Vert 0800 730 500
APPEL GRATUIT DEPUIS UN POSTE FIXE

TE A JOINT

Droit & oblique

1. TE EQUERRE A JOINT

- Permet le raccordement de deux conduits galva avec un angle de 90°
- Garantit une mise en œuvre sans fuite ni pertes de charge excessives sur le piquage

GAMME

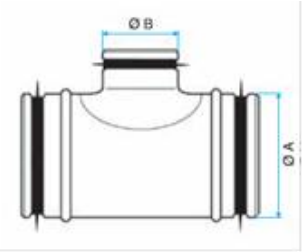

REF	DESCRIPTIF
125-160 ØA / ØB	
TEJ125/125G	Té à joint **diam. 125/125**
TEJ160/125G	Té à joint **diam. 160/125**
TEJ160/160G	Té à joint **diam. 160/160**
200 ØA / ØB	
TEJ200/125G	Té à joint **diam. 200/125**
TEJ200/160G	Té à joint **diam. 200/160**
TEJ200/200G	Té à joint **diam. 200/200**
250 ØA / ØB	
TEJ250/125G	Té à joint **diam. 250/125**
TEJ250/160G	Té à joint **diam. 250/160**
TEJ250/200G	Té à joint **diam. 250/200**
TEJ250/250G	Té à joint **diam. 250/250**
315 ØA / ØB	
TEJ315/125G	Té à joint **diam. 315/125**
TEJ315/160G	Té à joint **diam. 315/160**
TEJ315/200G	Té à joint **diam. 315/200**
TEJ315/250G	Té à joint **diam. 315/250**
TEJ315/315G	Té à joint **diam. 315/315**
355 ØA / ØB	
TEJ355/125G	Té à joint **diam. 355/125**
TEJ355/160G	Té à joint **diam. 355/160**
TEJ355/200G	Té à joint **diam. 355/200**
TEJ355/250G	Té à joint **diam. 355/250**
TEJ355/315G	Té à joint **diam. 355/315**
TEJ355/355G	Té à joint **diam. 355/355**

REF	DESCRIPTIF
400 ØA / ØB	
TEJ400/125G	Té à joint **diam. 400/125**
TEJ400/160G	Té à joint **diam. 400/160**
TEJ400/200G	Té à joint **diam. 400/200**
TEJ400/250G	Té à joint **diam. 400/250**
TEJ400/315G	Té à joint **diam. 400/315**
TEJ400/400G	Té à joint **diam. 400/400**
450 ØA / ØB	
TEJ450/125G	Té à joint **diam. 450/125**
TEJ450/160G	Té à joint **diam. 450/160**
TEJ450/200G	Té à joint **diam. 450/200**
TEJ450/250G	Té à joint **diam. 450/250**
TEJ450/315G	Té à joint **diam. 450/315**
TEJ450/355G	Té à joint **diam. 450/355**
TEJ450/400G	Té à joint **diam. 450/400**
TEJ450/450G	Té à joint **diam. 450/450**
500 ØA / ØB	
TEJ500/200G	Té à joint **diam. 500/200**
TEJ500/250G	Té à joint **diam. 500/250**
TEJ500/315G	Té à joint **diam. 500/315**
TEJ500/355G	Té à joint **diam. 500/355**
TEJ500/400G	Té à joint **diam. 500/400**
TEJ500/500G	Té à joint **diam. 500/500**

N°Vert 0800 730 500
APPEL GRATUIT DEPUIS UN POSTE FIXE

2. TE OBLIQUE A JOINT

- Permet le raccordement de deux branches de réseau avec un angle de 45°
- Garantit une mise en œuvre sans fuite ni pertes de charge excessives sur le piquage

GAMME

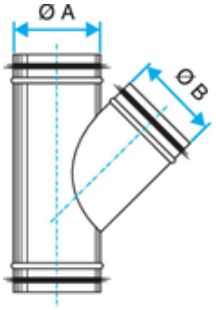

REF	DESCRIPTIF	REF	DESCRIPTIF
125-250	**ØA / ØB**	**400-450**	**ØA / ØB**
TOJ125/125G	Té oblique à joint **diam. 125/125**	**TOJ400/125G**	Té oblique à joint **diam. 400/125**
TOJ160/125G	Té oblique à joint **diam. 160/125**	**TOJ400/160G**	Té oblique à joint **diam. 400/160**
TOJ160/160G	Té oblique à joint **diam. 160/160**	**TOJ400/200G**	Té oblique à joint **diam. 400/200**
TOJ200/125G	Té oblique à joint **diam. 200/125**	**TOJ400/250G**	Té oblique à joint **diam. 400/250**
TOJ200/160G	Té oblique à joint **diam. 200/160**	**TOJ400/315G**	Té oblique à joint **diam. 400/315**
TOJ200/200G	Té oblique à joint **diam. 200/200**	**TOJ400/400G**	Té oblique à joint **diam. 400/400**
TOJ250/125G	Té oblique à joint **diam. 250/125**	**TOJ450/125G**	Té oblique à joint **diam. 450/125**
TOJ250/160G	Té oblique à joint **diam. 250/160**	**TOJ450/160G**	Téoblique à joint **diam. 450/160**
TOJ250/200G	Té oblique à joint **diam. 250/200**	**TOJ450/200G**	Té oblique à joint **diam. 450/200**
TOJ250/250G	Té oblique à joint **diam. 250/250**	**TOJ450/250G**	Té oblique à joint **diam. 450/250**
315-355	**ØA / ØB**	**TOJ450/315G**	Té oblique à joint **diam. 450/315**
TOJ315/125G	Té oblique à joint **diam. 315/125**	**TOJ450/355G**	Té oblique à joint **diam. 450/355**
TOJ315/160G	Té oblique à joint **diam. 315/160**	**TOJ450/400G**	Té oblique à joint **diam. 450/400**
TOJ315/200G	Té oblique à joint **diam. 315/200**	**TOJ450/450G**	Té oblique à joint **diam. 450/450**
TOJ315/250G	Té oblique à joint **diam. 315/250**	**500**	**ØA / ØB**
TOJ315/315G	Té oblique à joint **diam. 315/315**	**TOJ500/200G**	Té oblique à joint **diam. 500/200**
TOJ355/125G	Té oblique à joint **diam. 355/125**	**TOJ500/250G**	Té oblique à joint **diam. 500/250**
TOJ355/160G	Té oblique à joint **diam. 355/160**	**TOJ500/315G**	Té oblique à joint **diam. 500/315**
TOJ355/200G	Té oblique à joint **diam. 355/200**	**TOJ500/355G**	Té oblique à joint **diam. 500/355**
TOJ355/250G	Té oblique à joint **diam. 355/250**	**TOJ500/400G**	Té oblique à joint **diam. 500/400**
TOJ355/315G	Té oblique à joint **diam. 355/315**	**TOJ500/500G**	Té oblique à joint **diam. 500/500**
TOJ355/355G	Té oblique à joint **diam. 355/355**		

N°Vert 0800 730 500
APPEL GRATUIT DEPUIS UN POSTE FIXE

COLLECTEUR RACCORD D'ETAGE A JOINT

- Tous les joints sont sertis
- Permet le raccordement de 1 à 3 piquages sur une colonne verticale
- Garantit une mise en œuvre sans fuite ni pertes de charge excessives sur le piquage grâce à ses joints sertis
- Garantit une étanchéité sur la liaison piquage/fléxible
- Complémentaire aux conduits des éléments d'étage
  (Réf. T...GEE – cf. page 23)

GAMME

REF	DESCRIPTIF
125	
CEJ125/125-1P	Collecteur raccord d'étage à joint **diam 125 + 1 piquage diam 125**
CEJ125/125-2P180	Collecteur raccord d'étage à joint **diam 125 + 2 piquages diam 125 à 180°**
CEJ125/125-2P90	Collecteur raccord d'étage à joint **diam 125 + 2 piquages diam 125 à 90°**
160	
CEJ160/125-1P	Collecteur raccord d'étage à joint **diam 160 + 1 piquage diam 125**
CEJ160/125-2P90	Collecteur raccord d'étage à joint **diam 160 + 2 piquages diam 125 à 90°**
CEJ160/125-3P	Collecteur raccord d'étage à joint **diam 160 + 3 piquages diam 125**
CEJ160/125-2P180	Collecteur raccord d'étage à joint **diam 160 + 2 piquages diam 125 à 180°**
CEJ160/160-1P	Collecteur raccord d'étage à joint **diam 160 + 1 piquage diam 160**
200	
CEJ200/125-1P	Collecteur raccord d'étage à joint **diam 200 + 1 piquage diam 125**
CEJ200/125-2P90	Collecteur raccord d'étage à joint **diam 200 + 2 piquages diam 125 à 90°**
CEJ200/125-3P	Collecteur raccord d'étage à joint **diam 200 + 3 piquages diam 125**
CEJ200/125-2P180	Collecteur raccord d'étage à joint **diam 200 + 2 piquages diam 125 à 180°**
CEJ200/160-1P	Collecteur raccord d'étage à joint **diam 200 + 1 piquage diam 160**
250	
CEJ250/125-1P	Collecteur raccord d'étage à joint **diam 250 + 1 piquage diam 125**
CEJ250/125-2P90	Collecteur raccord d'étage à joint **diam 250 + 2 piquages diam 125 à 90°**
CEJ250/125-3P	Collecteur raccord d'étage à joint **diam 250 + 3 piquages diam 125**
CEJ250/125-2P180	Collecteur raccord d'étage à joint **diam 250 + 2 piquages diam 125 à 180°**
CEJ250/160-1P	Collecteur raccord d'étage à joint **diam 250 + 1 piquage diam 160**
315	
CEJ315/125-1P	Collecteur raccord d'étage à joint **diam 315 + 1 piquage diam 125**
CEJ315/125-2P90	Collecteur raccord d'étage à joint **diam 315 + 2 piquages diam 125 à 90°**
CEJ315/125-3P	Collecteur raccord d'étage à joint **diam 315 + 3 piquages diam 125**
CEJ315/125-2P180	Collecteur raccord d'étage à joint **diam 315 + 2 piquages diam 125 à 180°**
CEJ315/160-1P	Collecteur raccord d'étage à joint **diam 315 + 1 piquage diam 160**
355	
CEJ355/125-1P	Collecteur raccord d'étage à joint **diam 315 + 1 piquage diam 125**
CEJ355/125-2P90	Collecteur raccord d'étage à joint **diam 315 + 2 piquages diam 125 à 90°**
CEJ355/125-3P	Collecteur raccord d'étage à joint **diam 315 + 3 piquages diam 125**
CEJ355/125-2P180	Collecteur raccord d'étage à joint **diam 315 + 2 piquages diam 125 à 180°**
CEJ355/160-1P	Collecteur raccord d'étage à joint **diam 315 + 1 piquage diam 160**

N°Vert 0800 730 500
APPEL GRATUIT DEPUIS UN POSTE FIXE

1 piquage – modèle 1P

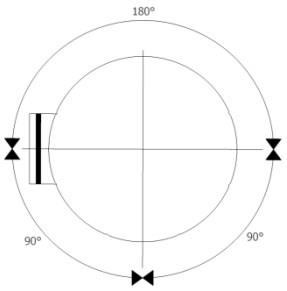

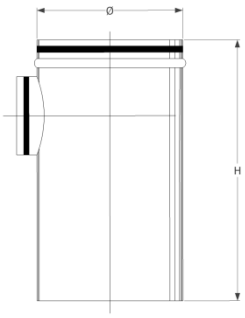

2 piquages à 90° – modèle 2P90

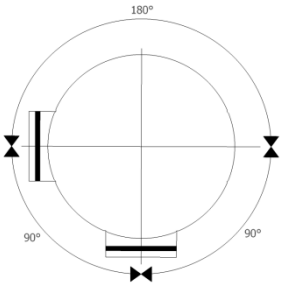

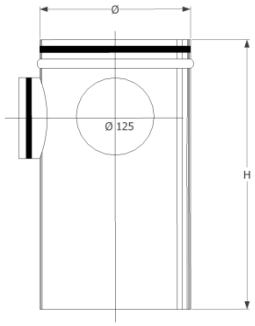

2 piquages à 180° - modèle 2P180

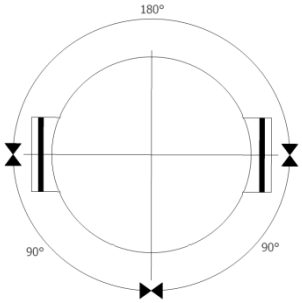

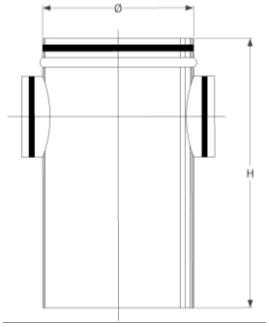

3 piquages –modèle 3P

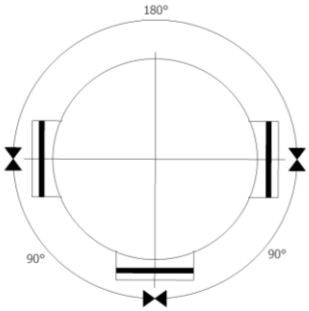

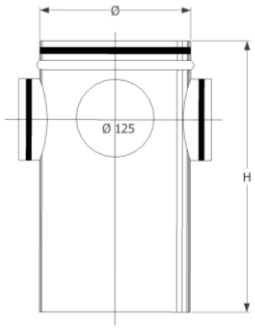

N°Vert 0800 730 500
APPEL GRATUIT DEPUIS UN POSTE FIXE

TUBE

- Facilite le montage des accessoires par emboitage
- Classement feu A1
- Conduits conformes aux normes :
  - » NF EN 1506 (dimensions)
  - » NF EN 12 237 (résistance et étanchéité)
- Acier galvanisé conforme à la norme EN 10346 garantissant la régularité du revêtement
- Les éléments d'étage vertical (2.47m), conçus pour les colonnes en habitat collectif, se couplent idéalement avec des CEJ (collecteur raccord d'étage à joint), et permettent de monter les niveaux plus rapidement

GAMME

RESEAU HORIZONTAL		RESEAU VERTICAL	
REF	DESCRIPTIF	REF	DESCRIPTIF
125			
T125G	Tube **diam. 125 galva** (longeur 3 mètres)	**T125GEE**	Tube **diam 125 galva EE** (Elément d'étage - longueur 2.47mètres)
160			
T160G	Tube **diam. 160 galva (longeur 3 mètres)**	**T160GEE**	Tube **diam 160 galva EE** (Elément d'étage - longueur 2.47mètres)
200			
T200G	Tube **diam. 200 galva (longeur 3 mètres)**	**T200GEE**	Tube **diam 200 galva EE** (Elément d'étage - longueur 2.47mètres)
250			
T250G	Tube **diam. 250 galva (longeur 3 mètres)**	**T250GEE**	Tube **diam 250 galva EE** (Elément d'étage - longueur 2.47mètres)
315			
T315G	Tube **diam. 315 galva (longeur 3 mètres)**	**T315GEE**	Tube **diam 315 galva EE** (Elément d'étage - longueur 2.47mètres)
355			
T355G	Tube **diam. 355 galva** (longeur 3 mètres)	**T355GEE**	Tube **diam 355 galva EE** (Elément d'étage - longueur 2.47mètres)
450			
T450G	Tube **diam. 450 galva (longeur 3 mètres)**		
500			
T500G	Tube **diam. 500 galva (longeur 3 mètres)**		

LES + PRODUITS

- Galvanisation et épaisseurs conformes aux normes de qualité
- Tubes nervurés à embouts lisses pour garantir l'étanchéité des liaisons rigides.
- Fabrication Française

N°Vert 0800 730 500
APPEL GRATUIT DEPUIS UN POSTE FIXE

LIAISON FLEXIBLE ETANCHE

- Permet le raccordement étanche et durable des terminaux (bouche) au réseau vertical (colonne)
- Un produit tout en un intégrant un raccord femelle, un flexible extensible et une manchette trident de raccordement à la bouche et de maintien dans le placo.
- Montage sur tous types de placo d'épaisseur inférieur à 18 mm

DESCRIPTION PRODUIT

- Liaison composée :
  - » D'un raccord métalique femelle s'emboitant préférentiellement sur un piquage à joint (pas besoin d'étanchéité ni de vis dans ce cas)
  - » D'un fléxible alflex alu extensible de 10 à 30 cm
  - » D'une manchette plastique compé d'un embout garantissant l'emboitement et l'étanchéité de la bouche dans le fléxible
  - » D'une manchette trident *(cf.ci-dessous)*

GAMME

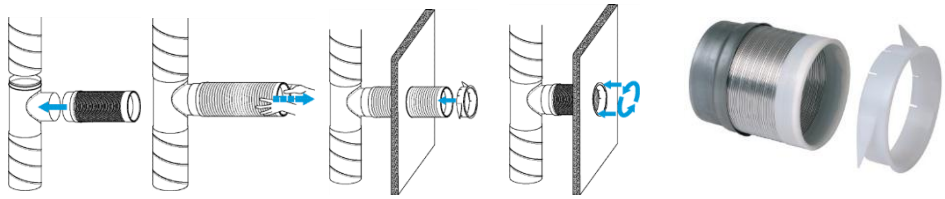

REF	DESCRIPTIF
RT-FLEX10/30	Liaison flexible étanche RT flex 10 – 30com

LES + PRODUITS

- Produit « tout en un » permettant une installation simple et rapide
- Etanchéité classe C garantie par essai CETIAT n°121 4081
- Classée A1

ACCESSOIRE

MANCHETTE TRIDENT :

- Se clips sur l'embout tout en tournant sur elle-même, et vient assurer la tenue mécanique dans le placo lorsqu'on repousse l'ensemble

Référence :

RT-FLEX_M : Manchette trident pour RT Flex

N°Vert 0800 730 500
APPEL GRATUIT DEPUIS UN POSTE FIXE

BOITE A OUTILS

ROULEAU ADHESIF

- Ruban d'aluminium de 40 microns revêtu d'un adhésif acrylique avec intercalaire silicone
- Allongement 5%
- Tenue en température : -20°C + 110°C
- Classé M1
- Finitions esthétiques

Référence :

ROA : Rouleau adhésif alu – largeur 50 mm – longueur 50m

MASTIC

Référence :

MNE 06 : Mastic néoprène gris pot de 6 kg

MPO : Cartouche mastic néoprène

N°Vert 0800 730 500
APPEL GRATUIT DEPUIS UN POSTE FIXE

POUR PLUS D'INFORMATION, CONTACTEZ VOTRE RESPONSABLE REGIONAL

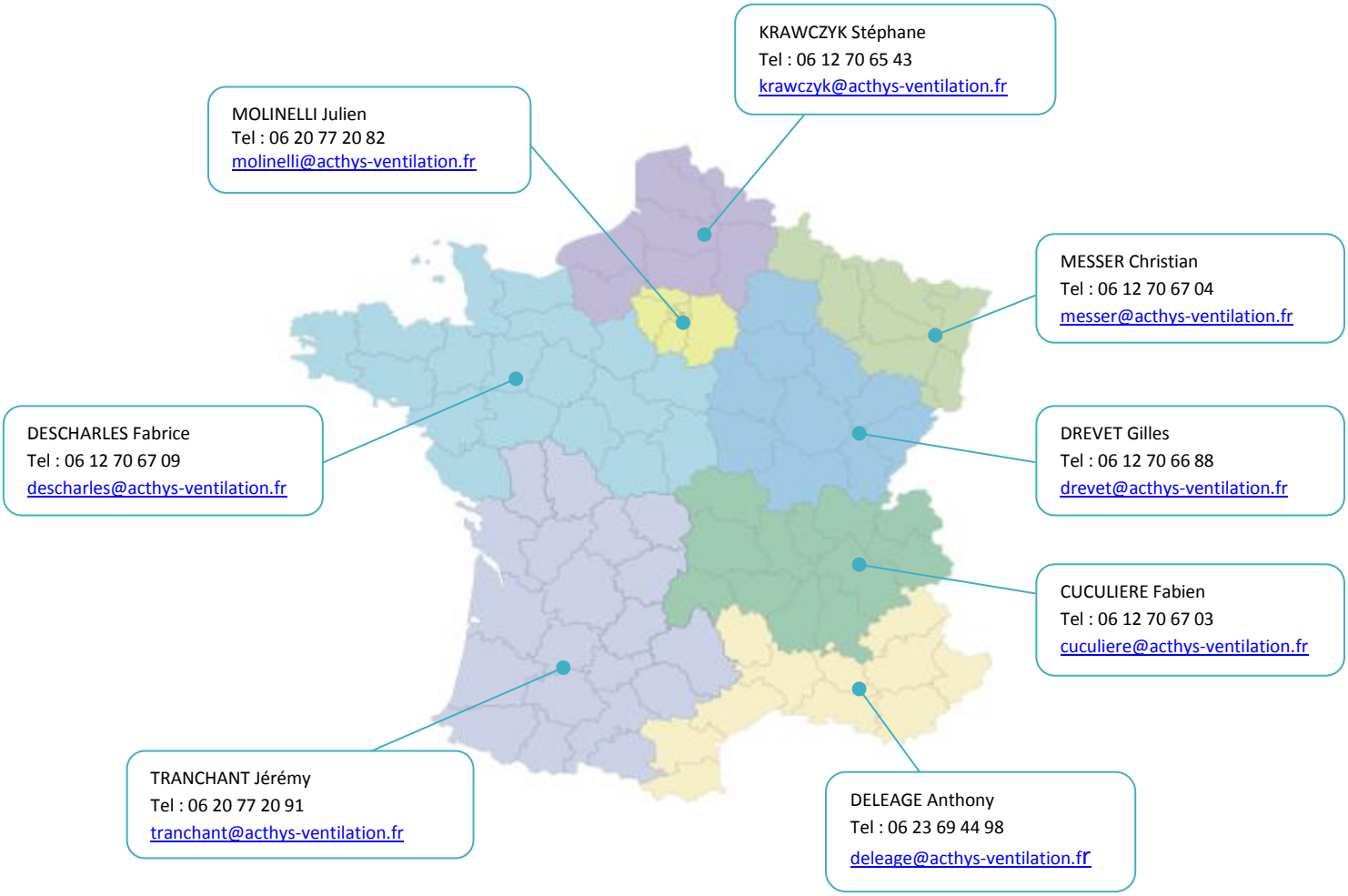

CONTACT : SIEGE SOCIAL

ACTHYS
Parc de Genève
240, rue Ferdinand Perrier
69800 SAINT PRIEST

Tél. : **04 72 90 10 05**
Fax : **04 72 90 10 8**

VOTRE SUPPORT TECHNIQUE ACTHYS : N°Vert 0800 730 500 APPEL GRATUIT DEPUIS UN POSTE FIXE

CONTACT : support-technique@acthys-ventilation.fr

SITE INTERNET : www.acthys-ventilation.fr

ESPACE PRO : www.e-venthys.fr