Notice de Montage

Caisson d'extraction Matrys 2500 micro-watt

ACTHYS

La ventilation naturellement durable

www.acthys-ventilation.fr

Imprimé en France/Printed in France

INSTALLATION

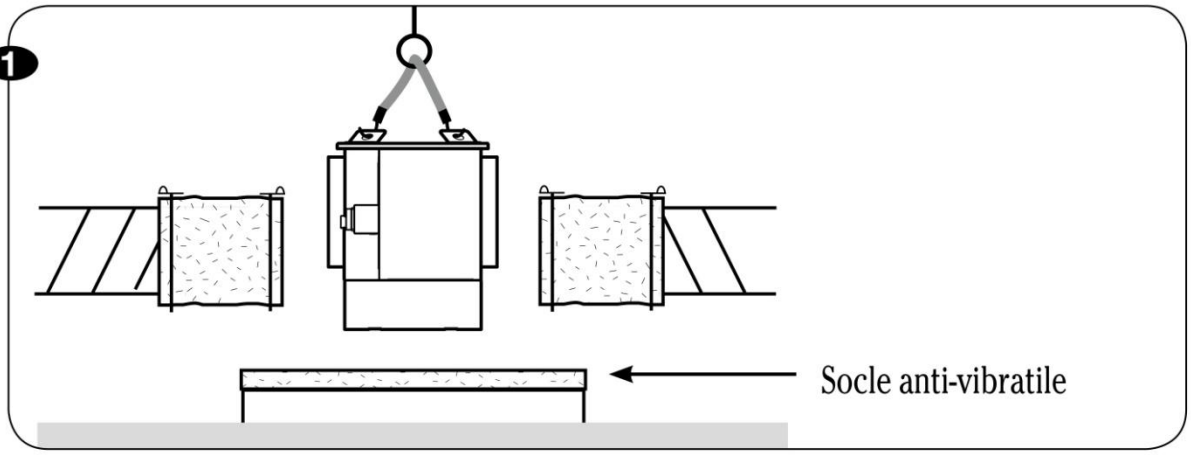

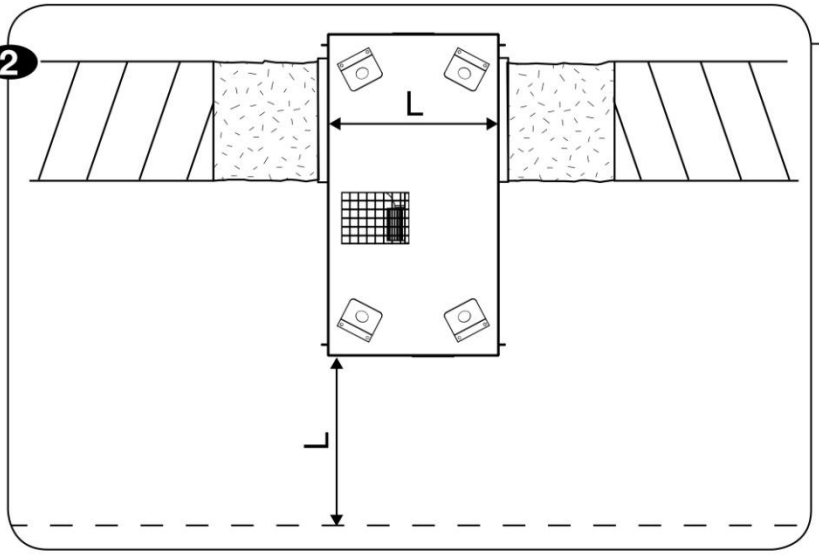

Espace minimum : L

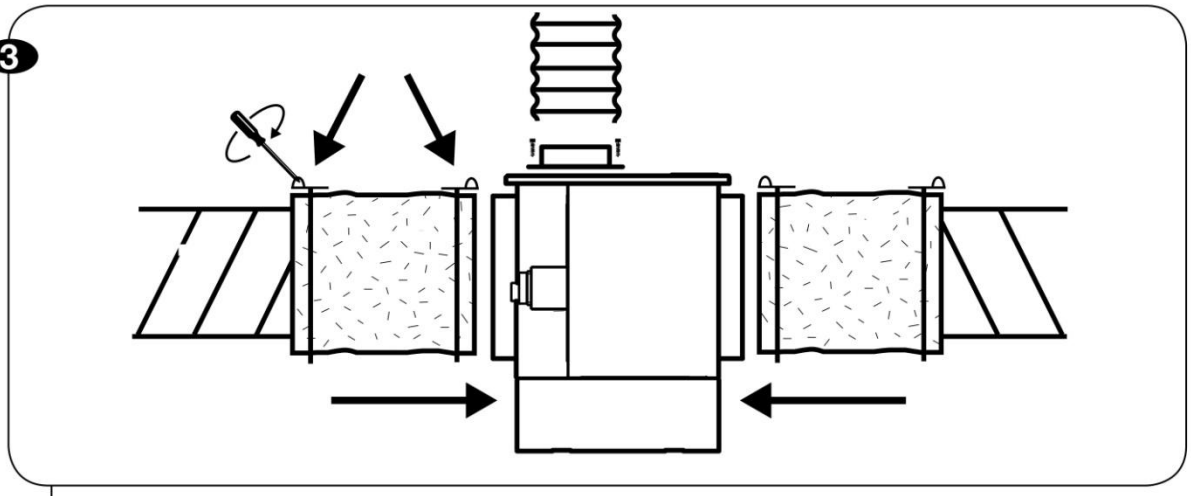

Respecter les préconisations de la norme NF P 50-411-1 (DTU 68.2).

MISE EN GARDE

1

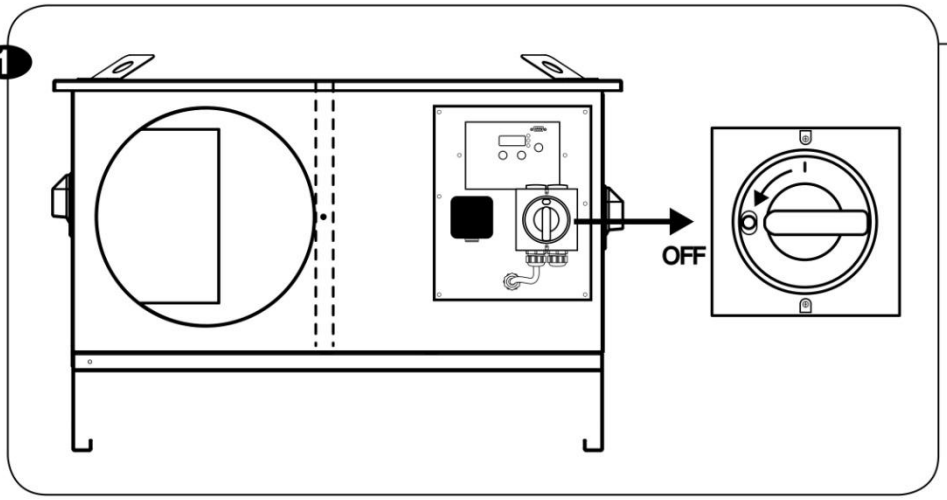

En cas d'intervention, couper l'alimentation

2

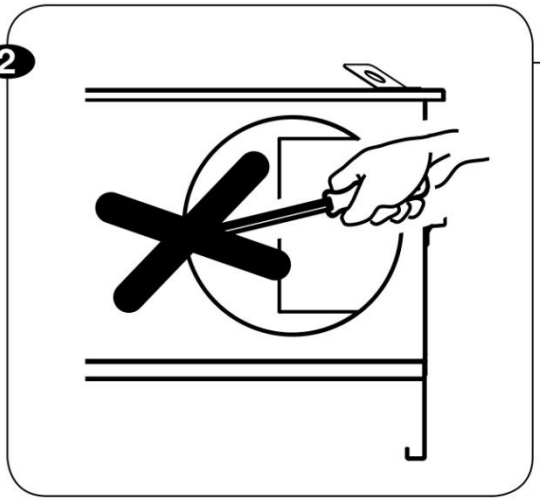

⚠ Ne laisser aucun corps étranger dans le caisson

3

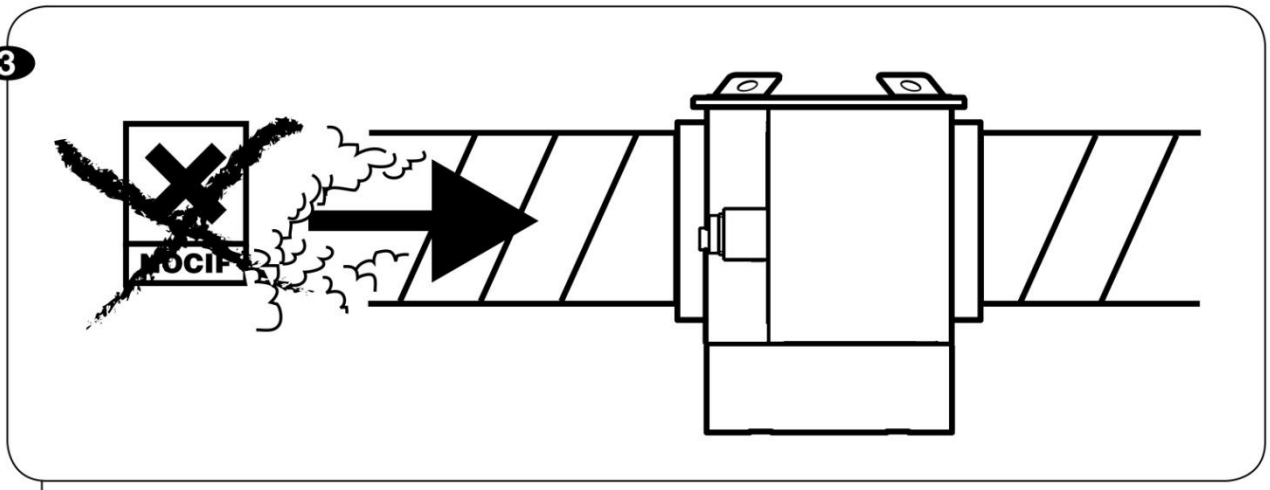

Ni vapeur de chlore, ni atmosphère explosive

MISE EN ROUTE : Raccordement éléctrique

Inter de proximité

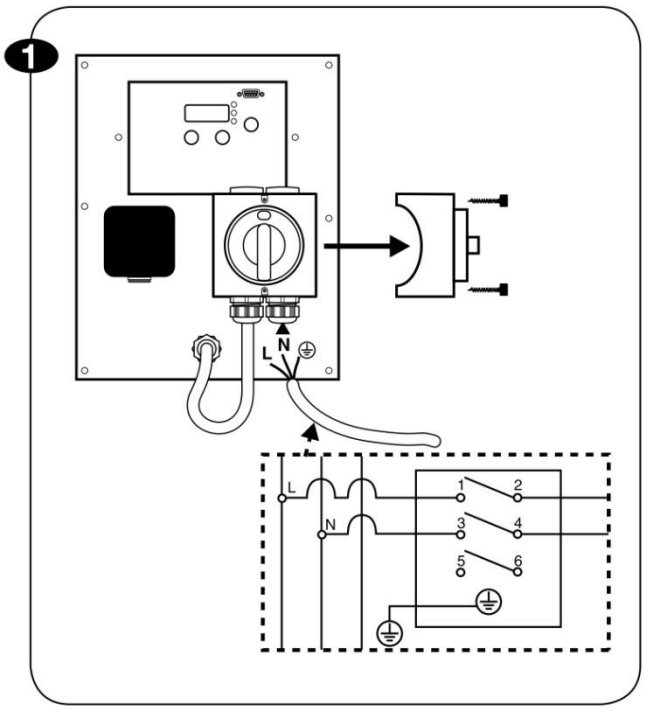

Mise en route

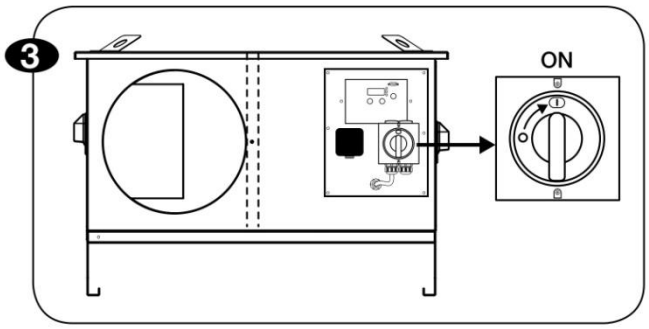

Attention : Le raccordement életrique se fera selon la norme NF C 15-100 dont, le moteur doit être protégé dans l'installation fixe par un dispositif omnipolaire ayant une distance d'ouverture de 3 mm par contact.
Ne pas oublier de raccorder la terre.

Type	I max. consumed (A)
Matrys 2500	**5.4**

Pressostat d'alarme

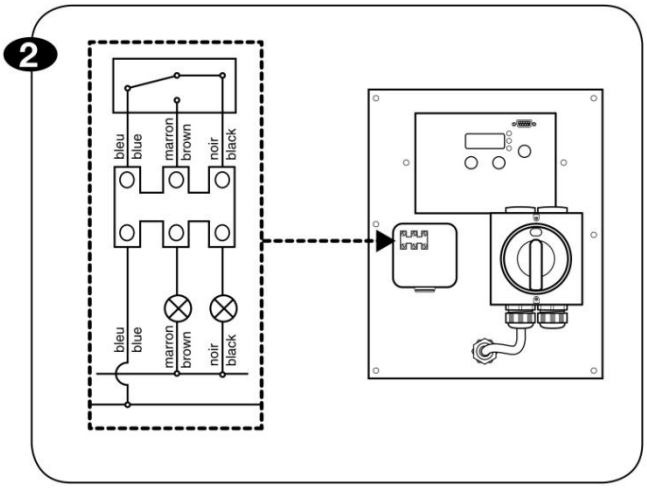

Alimentation électrique monophase - 230 V du Matrys **2500**
Prévoir une protection électrique adaptée, conformment à la norme NF C 15-100.

MISE EN ROUTE : Réglages

Interface

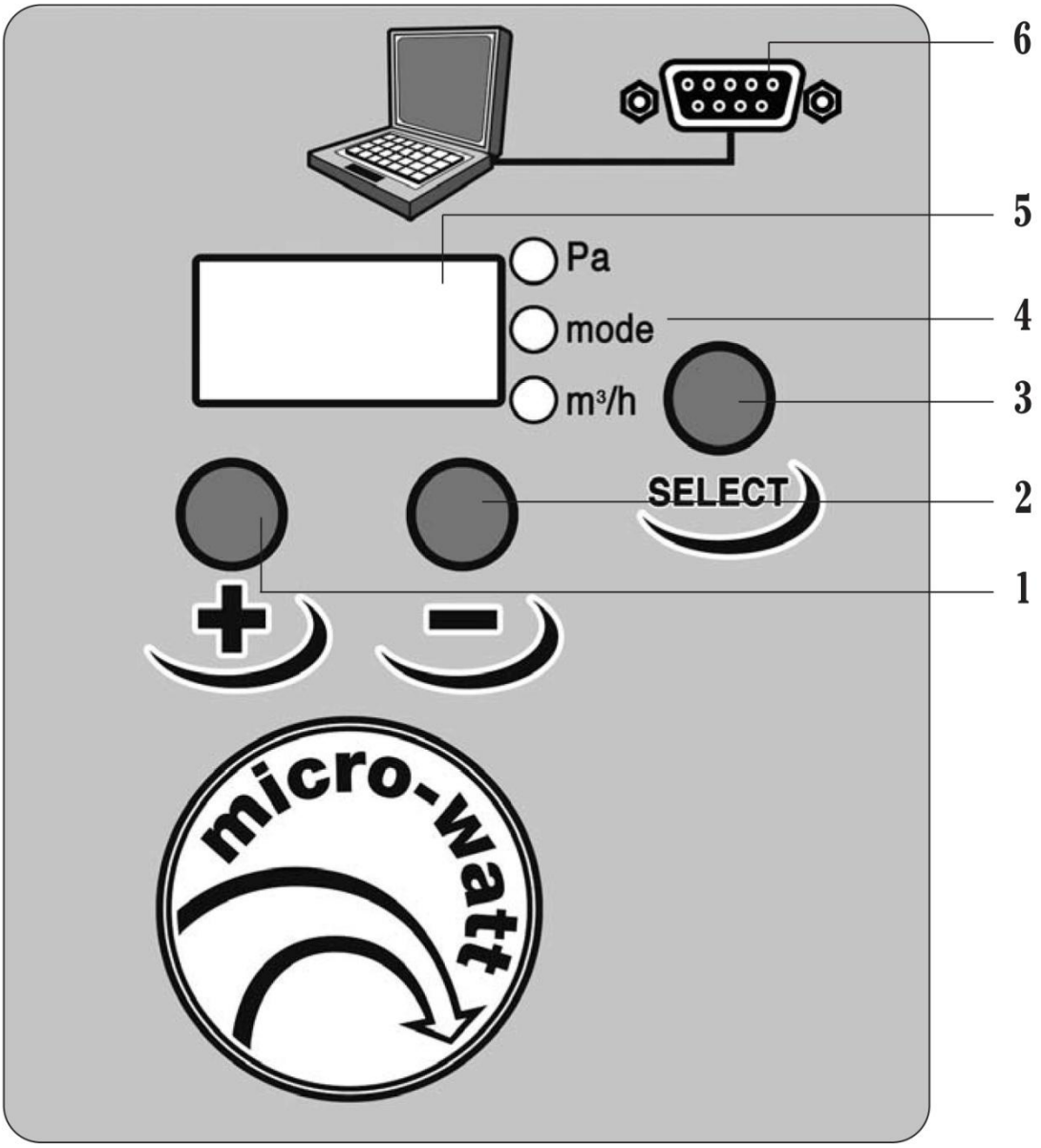

MISE EN ROUTE : Réglages

Interface

N°	Désignation	Représentation	Fonction
1	Bouton +	+	Augmente la pression de 1 Pa par appui. Appui prolongé = augmente la pression en rafale 2s après, affichage de la pression en temps réel
2	Bouton -	-	Diminue la pression de 1 Pa par appui. Appui prolongé = diminue la pression en rafale 2s après, affichage de la pression en temps réel
3	Bouton select	Select	Permet la lecture de 1P, 2P et du débit
4	Leds	○ Pa ○ Mode ○ m^3/h	Indique l'affichage en cours
5	Ecran		Affichage débit, pression… Affiche les défauts de fonctionnement (E…)

Principe
Le ventilateur fonctionne avec 2 modes de régulation par pression montante, avec 1P lorsque la pression maximum est comprise entre 20 et 29 Pa et 2P lorsque la pression maximum est comprise entre 30 et 45 Pa.
Exemple : 1P22, 1P indiquant un fonctionnement sur le premier mode de régulation à pression montante et 22 indiquant **la pression en temps réel. La led Pa est allumée.**

Accès via + ou –
Les boutons + et - permettent de modifier la valeur de la pression maximum dans le type de régulation sélectionné (1P ou 2P), **la led Mode est allumée.** Après une courte période d'inactivité l'affichage revient sur la forme **« type de régulation + pression en temps réel »** Ex : « 1P22 », **la led Pa est allumée.**

Accès via SELECT
La lecture de 1P, 2P et du débit s'effectue via le bouton SELECT.
En appuyant sur SELECT le format d'affichage est : type de régulation + Pression maximum (Ex : 1P28)

Nb d'impulsions	Mode	Ex: Affichage	Led allumée
2	1P	1P28	Mode
3	2P	2P34	Mode
4	Débit	1250	m^3/h

Les boutons + et – permettent de modifier la valeur de la pression maximum et **de valider l'enregistrement**, sans action sur + et – pas de changement de réglage.

Après une courte période d'inactivité ou 5 impulsions sur SELECT l'affichage revient sur la forme **« type de régulation + pression en temps réel »** Ex : « 1P22 », **la led Pa est allumée.**

PROBLÈMES - MESSAGE D'ERREURS

Problèmes	Diagnostic	Solutions
Le ventilateur ne démarre pas	Via l'interrupteur	- Vérifiez les connections électriques de l'interrupteur. - Vérifiez les tensions d'entrée et de sortie de l'interrupteur.
	Via le disjoncteur magnéto-thermique	- Vérifiez compatibilité I protection avec I max consommée.
	L'écran est éteint	- Vérifiez câblage d'alimentation interne. - Changez la carte électronique.
	L'écran est allumé	- Vérifiez que le numéro du type de caisson apparaisse lors des premières secondes de la mise sous tension. - Vérifiez câblage moteur. - Changez le moteur. Il est impératif de remonter le tube de refroidissement autour du moteur.
Le ventilateur démarre puis s'arrête.	L'écran est allumé	- Vérifiez compatibilité I protection avec I max consommée. - Vérifiez câblage moteur.
	L'écran indique une erreur lors de l'arrêt (Ex E52)	- Résoudre l'anomalie en se reportant aux tableaux des erreurs.
Le ventilateur fonctionne à vitesse élevée sans régulation	Le ventilateur fonctionne en sécurité incendie	- Vérifiez l'état et la connection du tube plastique transparent interne
Le ventilateur est en fonctionnement, régule, mais n'affiche pas la pression.	Le ventilateur est certainement en mode lecture de débit	- Appuyez sur le bouton select pour revenir sur le mode désiré.

PROBLÈMES - MESSAGE D'ERREURS

N°	Signification	Diagnostic	Solutions
E.09	Sous Tension Secteur	L'alimentation secteur est trop basse pour garantir le fonctionnement du ventilateur	- Contactez un électricien
E.15	Sur Tension Secteur	L'alimentation secteur est trop haute pour garantir le fonctionnement du ventilateur	- Validez que l'alimentation est en monophasée 230V - Vérifiez que le ventilateur n'a pas pris la foudre - Contactez un électricien
E.50	Liaison moteur débranché ou moteur HS	Arrêt moteur	- Vérifiez câblage moteur.
E.51	Rotor Bloqué	Arrêt moteur	- Vérifiez qu'un objet étranger n'empêche la rotation de la roue - Changez le moteur. Il est impératif de remonter le tube de refroidissement autour du moteur.
E.52	Sous Performance, Fuite importante	Le ventilateur n'arrive pas à la pression demandée	- Vérifiez l'étanchéité et l'état du réseau (Ex : bouches, bouchons manquants ...) - Vérifiez que les caractéristiques aérauliques du ventilateur soit adapté au chantier
E.53	Sur Performance, défaillance capteur de pression	Pression en temps réel supérieure à P max	- Changez le capteur de pression
E.60	Limite Pression atteinte	Le ventilateur fonctionne à son maximum et n'arrive pas à la pression demandée	- Vérifiez que la pression demandée soit en adéquation avec les courbes débit-pression du ventilateur - Vérifiez l'étanchéité et l'état du réseau (Ex : bouches, bouchons manquants ...)
E.61	Limite Débit atteinte	Le ventilateur fonctionne à son maximum et n'arrive pas au débit demandé	- Vérifiez que le débit souhaité soit en adéquation avec les courbes débit-pression du ventilateur - Vérifiez l'étanchéité et l'état du réseau (Ex : bouches, bouchons manquants ...)
E.62	Limite Vitesse atteinte	Le ventilateur fonctionne à son maximum et n'arrive pas à la pression demandée	- Vérifiez que la pression demandée soit en adéquation avec les courbes débit-pression du ventilateur - Vérifiez l'étanchéité et l'état du réseau (Ex : bouches, bouchons manquants ...)
E.63	Limite Couple Atteinte	Le ventilateur fonctionne à son maximum et n'arrive pas à la pression demandée	- Vérifiez qu'un objet étranger ne freine pas la rotation de la roue - Vérifiiez l'encrassement de la roue - Vérifiez que la roue ne frotte pas le caisson - Vérifiez que la pression demandée soit en adéquation avec les courbes débit-pression du ventilateur - Vérifiez l'étanchéité et l'état du réseau (Ex : bouches, bouchons manquants ...)
E.88	Défaillance Touche	Réglage impossible	- Débloquez le ou les bouton (s) bloqués

Tous ces numéros d'erreur disparaissent après résolution de l'anomalie.

En cas de problème vous pouvez consulter notre SAV en indiquant le n° d'identification situé sur un des côtés du caisson (exemple : 5L8459).

DÉCLARATION CE DE CONFORMITÉ

Type de matériel

Ventilateur en caisson
Matrys 2500 micro-watt

est développé, conçu et fabriqué conformément aux Directives et Normes citées ci-après

Directive Machine / MD	2006/42/CE	EN ISO 12100-1 EN ISO 12100-2 EN 294
Directive CEM / EMC	89/336/CEE 2004/108/CE	EN 55014-1 EN 55104-2
Directive Basse Tension / LVD	73/23/CEE	EN 60335-1 EN 60335-2-80

Le dossier technique étant disponible.

La notice d'instruction précise en particulier les règles d'installation et d'utilisation du matériel.

Si le matériel doit être incorporé à une installation, la conformité de l'ensemble doit être réalisée et déclarée par l'incorporateur final.

Acthys se réserve le droit d'apporter à ses produits toutes modifications liées à l'évolution de la technique. Le contenu de cette notice peut être modifié sans préavis.